Svenheim
www.svenheim.no

SAGA

SIDEBOARD

NO Brukerveiledning

EN User Manual

SE Bruksanvisning

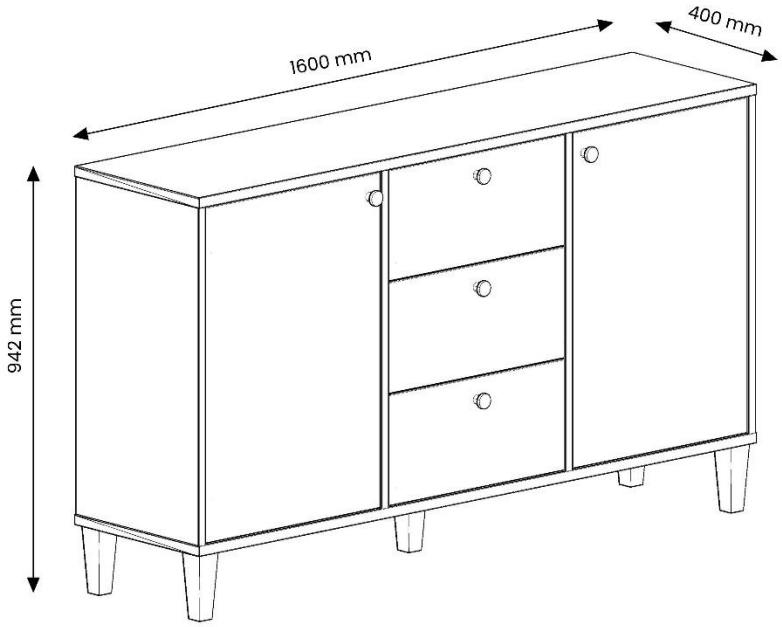

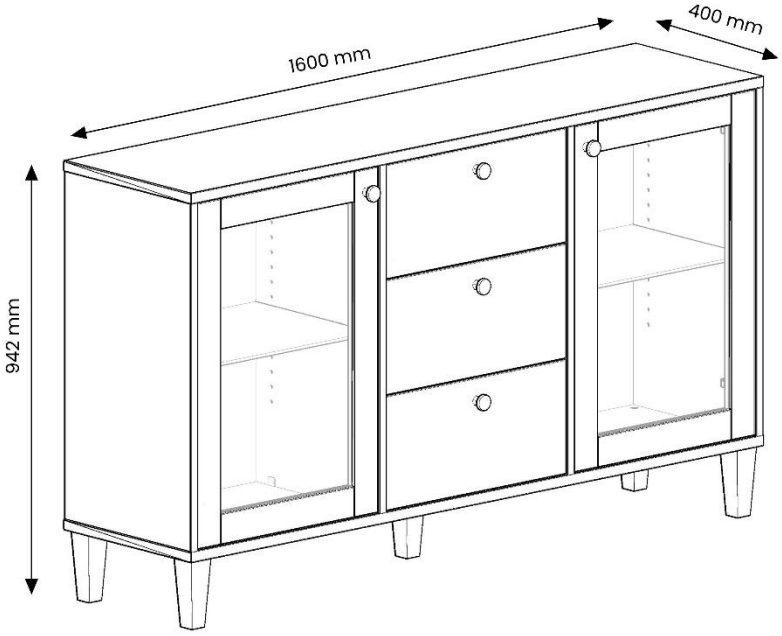

SAGA er en møbelserie utviklet for profesjonelle miljøer, med fokus på funksjon og gode proporsjoner. Serien kjennetegnes av rene linjer og nøye utvalgte materialer.

Skjenk med 2 dører (eller 2 glassdører) og 3 skuffer på solide treben, med 2 justerbare hyller (samme som skrog eller 2 glasshyller). H-942 mm, B-1600 mm, D-400 mm.
Alle modellene i kolleksjonen finner du på vår nettside: www.svenheim.no

SAGA is an exclusive furniture collection designed for professional environments where functionality, visual clarity and aesthetic balance are essential. Clean lines, well-balanced proportions and carefully selected materials create furniture that is both practical and visually refined.

Sideboard with 2 doors (or 2 glass doors) and 3 drawers on solid wood legs and with 2 height adjustable shelves (same as body or 2 glass shelves). H-942mm, W-1600mm, D-400mm.
You can find all collection models on our web page: www.svenheim.no

SAGA är en möbelserie utvecklad för professionella miljöer, med fokus på funktion och goda proportioner. Serien kännetecknas av rena linjer och noggrant utvalda material.

Skänk med 2 dörrar (eller 2 glasdörrar) och 3 lådor på massiva träben, med 2 höj- och sänkbara hyllor (samma som skåpstommen, eller 2 glashyllor). H-942 mm, B-1600 mm, D-400 mm.
Alla modeller i kollektionen hittar du på vår webbplats: www.svenheim.no

VIKTIG INFORMASJON!
Les alle bruksanvisning før montering og bruk. Ta vare på denne bruksanvisningen for fremtidig referanse.

IMPORTANT INFORMATION!
Read all user manual before assembly and use. Keep this manual for future reference.

VIKTIG INFORMATION!
Läs igenom bruksanvisningen före montering och användning. Spara denna bruksanvisning för framtida bruk.

SIKKERHETS- OG INSTALLASJONSINSTRUKSJONER / SAFETY AND PRE-INSTALLATION INSTRUCTIONS / SÄKERHETS- OCH INSTALLATIONSINSTRUKTIONER

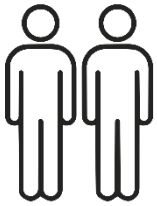

Anbefalt for 2 personer.

2 persons recommended.

Rekommenderas att monteras av 2 personer.

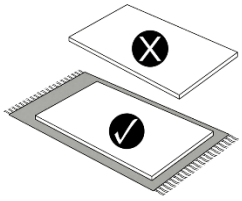

ADVARSEL!
Monter på et mykt underlag for å unngå riper.

WARNING!
Assemble on a soft surface to prevent scratches.

VARNING!
Montera på ett mjukt underlag för att undvika repor.

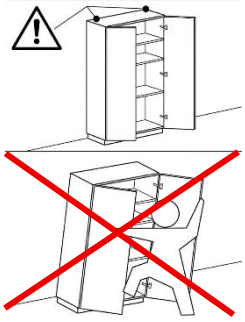

ADVARSEL – VELTEFARE
Dette produktet må festes permanent til veggen med medfølgende vippesikkerhet for å forhindre alvorlig personskade eller dødsfall.

WARNING – RISK OF TIP-OVER
This product must be permanently anchored to the wall with the supplied tilt safety to prevent serious injury or death.

VARNING – TIPPRISK
Denna produkt måste förankras permanent i väggen med medföljande beslag för att förhindra allvarlig personskada eller dödsfall.

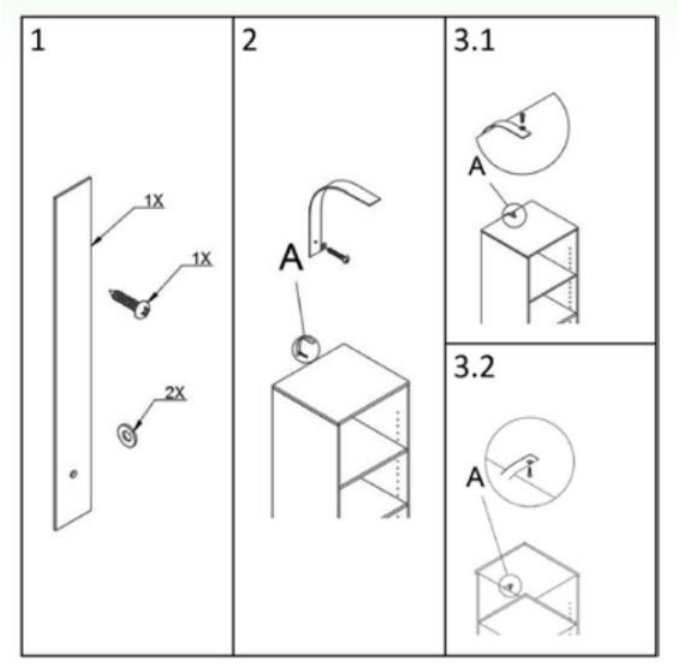

VIKTIG SIKKERHETSMELDING!
For å sikre langvarig stabilitet må alle skruer etterstrammes to uker etter montering eller ved behov.

IMPORTANT SAFETY NOTICE!
To ensure long-term stability, all screws must be re-tightened two weeks after assembly or if necessary.

VIKTIG SÄKERHETSMEDDELANDE!
För att säkerställa långvarig stabilitet måste alla skruvar efterdras två veckor efter montering eller vid behov.

ADVARSEL – HERDET GLASS
Unngå å slå glasset med harde, skarpe eller spisse gjenstander.
Ikke sitt, stå eller legg kroppsvekt på glasset.
Ikke plasser svært varme eller svært kalde gjenstander direkte på glassoverflaten.
Rengjør kun med en fuktig klut og mildt vaskemiddel eller såpe. Ikke bruk slipende rengjøringsmidler, da disse kan ripe glasset.
Slutt å bruke produktet umiddelbart hvis glasset får hakk, sprekker eller går i stykker.

WARNING – TEMPERED GLASS
Avoid striking the glass with hard, sharp, or pointed objects.
Never sit, stand, or place body weight on the glass.
Do not place extremely hot or extremely cold items directly onto the glass surface.
Clean only with damp cloth and mild detergent or soft soap. Do not use abrasive cleaners, as they may scratch the glass.
Discontinue to use immediately if the glass becomes chipped, cracked, or broken.

VARNING – HÄRDAT GLAS
Undvik att på slå glaset med hårda, vassa eller spetsiga föremål.
Sitt, stå eller belasta inte glaset med kroppsvikt.
Placera inte mycket heta eller mycket kalla föremål direkt på glasytan.
Rengör endast med en fuktig trasa och milt diskmedel eller tvål. Använd inte slipande rengöringsmedel, eftersom de kan repa glaset.
Sluta använda produkten omedelbart om glaset blir naggat, sprucket eller går sönder.

Stell og vedlikehold
Følg alltid vedlikeholdsinstruksjonene som følger med møbelet ditt. Du finner mer informasjon på vår nettside www.svenheim.no.

Care & Maintenance
Always follow the care instructions provided for your furniture. Please find more information on our website www.svenheim.no.

Skötsel & underhåll
Följ alltid skötselanvisningarna som medföljer din möbel. Du hittar mer information på vår webbplats www.svenheim.no.

Tilbehør / Accessories / Tillbehör

Merk! Håndtak velges fra vårt standardutvalg og kan derfor variere.

Please note! Handles are selected from our standard range, so they can be different.

Observera! Handtag väljs från vårt standardsortiment och kan därför variera.

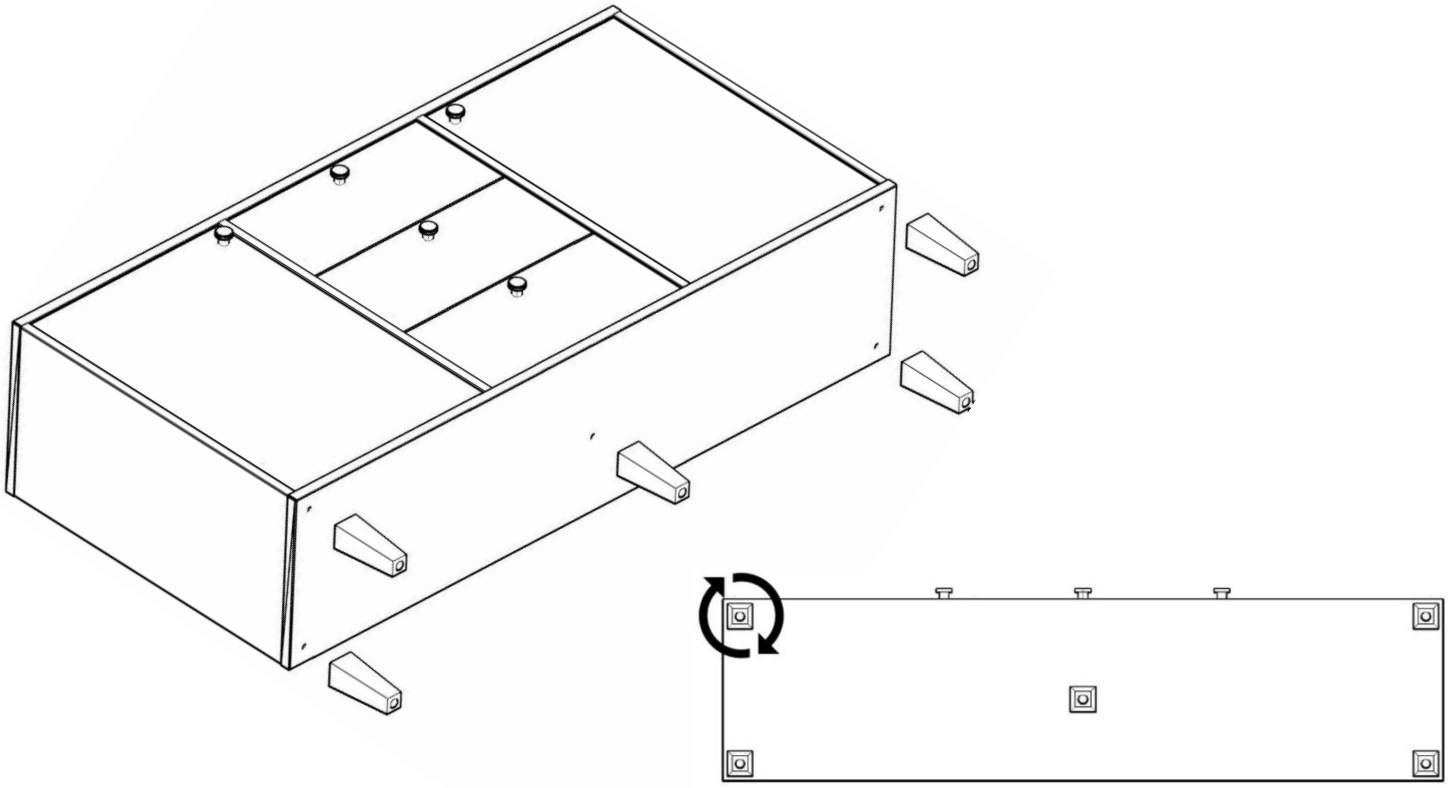

Alle fem ben monteres for hånd.

Fit all 5 legs by hand.

Alla fem benen monteras för hand.

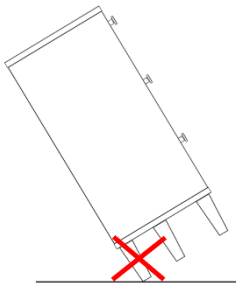

VIKTIG!
Unngå å tippe eller velte skapet, da bena kan bli skadet eller ødelagt.
Bena har justerbare føtter som enkelt kan justeres for hånd for å holde skapet stabilt.

IMPORTANT!
Avoid tilting or rolling the cabinet, as the legs may be damaged or broken.
The legs have adjustable feet that can be easily adjusted by hand to keep the cabinet stable.

VIKTIG!
Undvik att tippa eller välta skåpet, eftersom benen kan skadas eller gå sönder.
Benen har justerbara fötter som enkelt kan justeras för hand för att hålla skåpet stabilt.

Vektanbefalinger

Weight recommendations

Viktrekommendationer

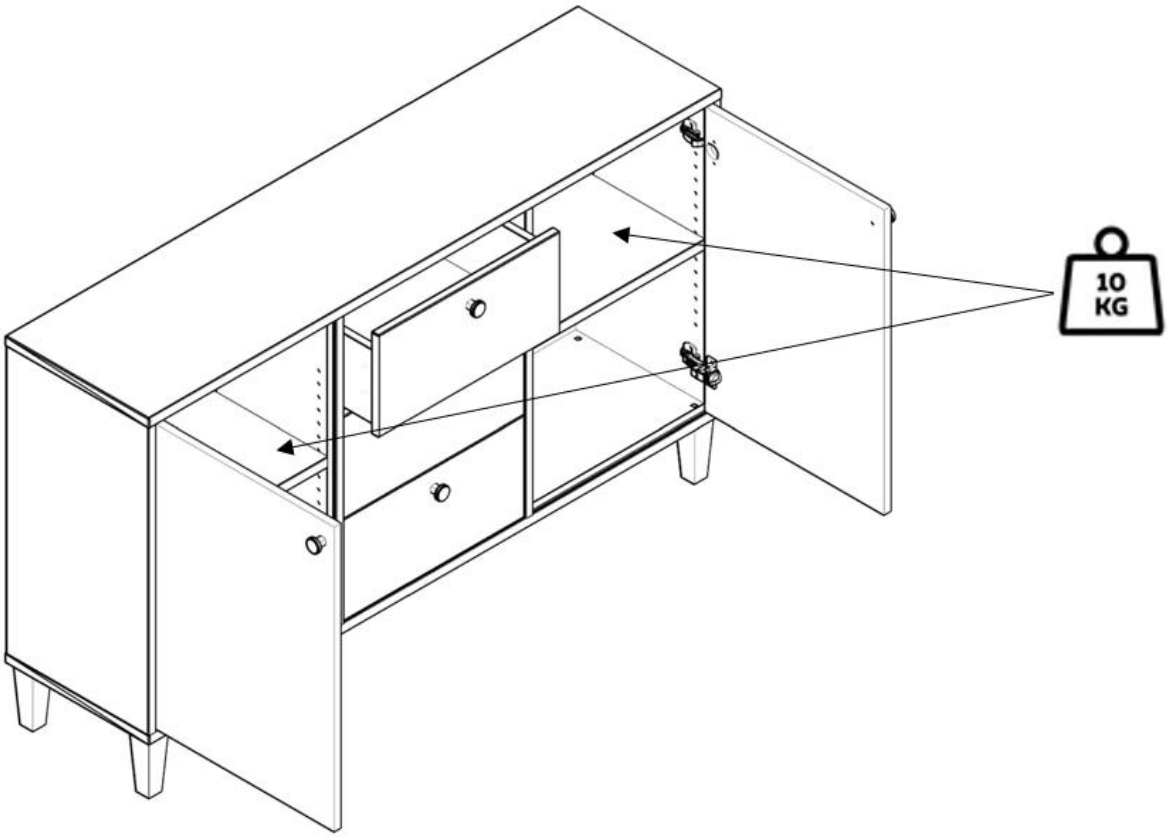

DEMONTERINGINSTRUKSJONER

A. DEMONTER SKUFFENE

Åpne skuffen helt.
Fjern skuffen ved å trykke på skinnelåsene som er plassert under skuffen foran på sidene, samtidig som du løfter skuffen litt.
Fjern håndtaket og skinnelåsene ved å skru dem av.
Demonter skuffekassen ved å løsne koblingene.
Gjenta samme prosedyre for alle skuffene.

B. DEMONTER DØREN

Fjern håndtaket og hengslene ved å skru dem av.
Gjenta samme prosedyre for den andre døren.
Hvis skjenkmodellen har glassdører, fjern glasslisten rundt kanten av glasset ved å trekke den ut. Ta ut glasset.

C. DEMONTER SKAPET

Skru skinnene av fra skrogets side.
Fjern bena fra bunnen ved å vri dem mot klokken.
Bruk en hammer for å skille skrogdelene.

Utskifting: enhver komponent kan byttes ut som en separat enhet, unntatt skroget og skuffeenheten; disse må byttes ut som komplette enheter.

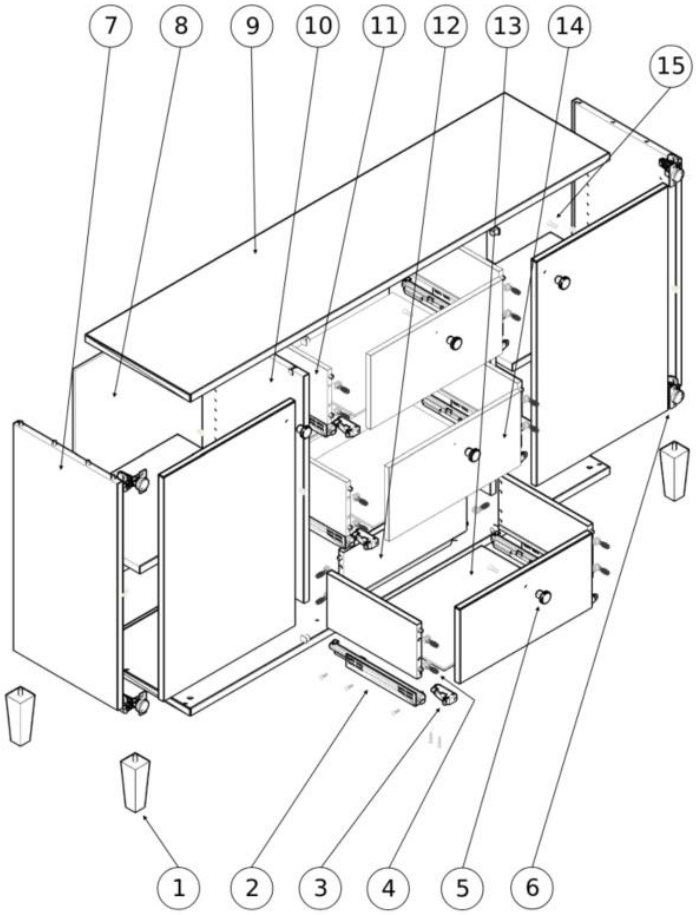

	Beskrivelse	Materiale
1	Ben med justerbar skrue	Tre
2	Skuffeskinner	Metall
3	Skinnelås	Plast
4	Eksenterkobling	Metall
5	Håndtak	Metall
6	Hengsel	Metall
7	Sidepanel	Tre
8	Bakpanel	Tre
9	Topp-/bunnpanel	Tre
10	Skillepanel	Tre
11	Skuffeside	Tre
12	Skuffebakstykke	Tre
13	Skuffebunn	Tre
14	Skuffefront	Tre
15	Ulike typer skruer	Metall

Tools

DISASSEMBLY INSTRUCTIONS

A. DISASSEMBLE THE DRAWERS

Open the drawer fully.
Remove the drawer by pressing slide catches located under the drawer at the front sides, and at the same time slightly lift the drawer.
Remove the handle and slide catches by unscrewing them.
Disassemble the drawer box by loosening connectors.
Repeat the same procedure for all the drawers.

B. DISASSEMBLE THE DOOR

Remove the handle and hinges by unscrewing them.
Repeat the same procedure for the second door.
**If the sideboard model has glass doors, remove the glass seal around the perimeter of the glass by pulling it out. Remove the glass.*

C. DISASSEMBLE THE CASE

Unscrew the slides from the carcass side.
Remove the legs from the bottom by turning them counterclockwise.
Use a hammer to separate the carcass parts.

Replacement: any component can be replaced as a separate unit, except the carcass and the drawer unit; they must be replaced as complete units.

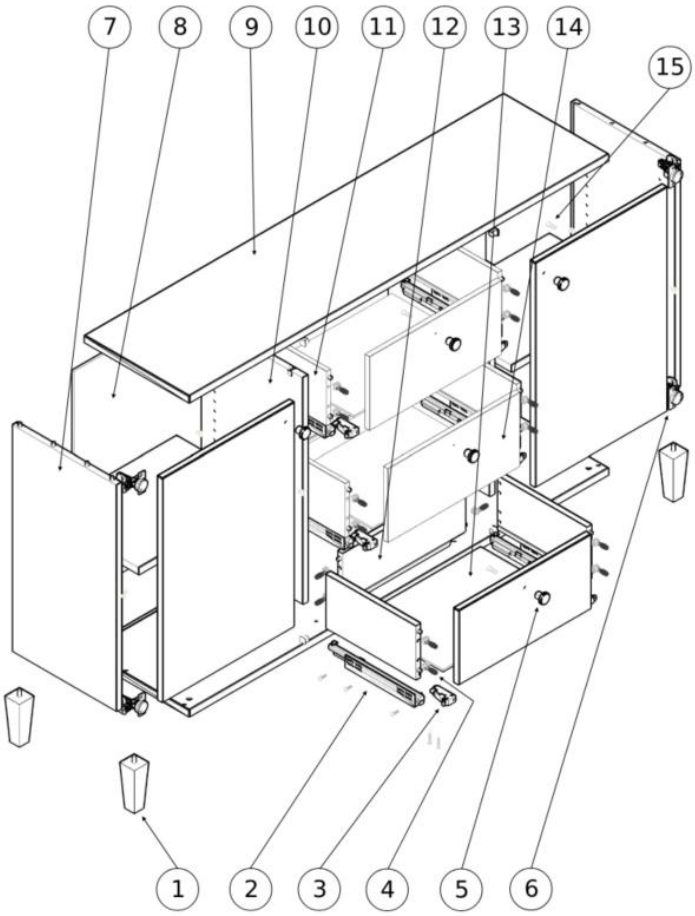

	Description	Material
1	Leg w/adj. screw	Wood
2	Drawer slides	Metal
3	Slide catch	Plastic
4	Cam connector	Metal
5	Handle	Metal
6	Hinge	Metal
7	Side panel	Wood
8	Back panel	Wood
9	Top/bottom panel	Wood
10	Partition panel	Wood
11	Drawer side panel	Wood
12	Drawer back panel	Wood
13	Drawer bottom panel	Wood
14	Drawer front panel	Wood
15	Different types of screws	Metal

Tools

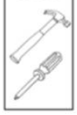

VID FLYTT, SERVICE, ELLER ÅTERBRUK

A. MONTERA ISÄR LÅDORNA

Öppna lådan helt.
Ta bort lådan genom att trycka på skenlåsen som sitter under lådan framtill på sidorna, samtidigt som du lyfter lådan något.
Ta bort handtaget och skenlåsen genom att skruva loss dem.
Montera isär lådan genom att lossa kopplingarna.
Upprepa samma procedur för alla lådor.

B. MONTERA ISÄR DÖRREN

Ta bort handtaget och gångjärnen genom att skruva loss dem.
Upprepa samma procedur för den andra dörren.
Om sideboardmodellen har glasdörrar, ta bort glaslisten runt glasets kant genom att dra ut den.
Ta ut glaset.

C. MONTERA ISÄR STOMMEN

Skruva loss skenorna från stommens sida.
Ta bort benen från botten genom att vrida dem moturs.
Använd en hammare för att separera stommens delar.

Ersättning: Varje komponent kan bytas ut som en separat enhet,
förutom stommen och lådenheten; dessa måste bytas ut som kompletta enheter.

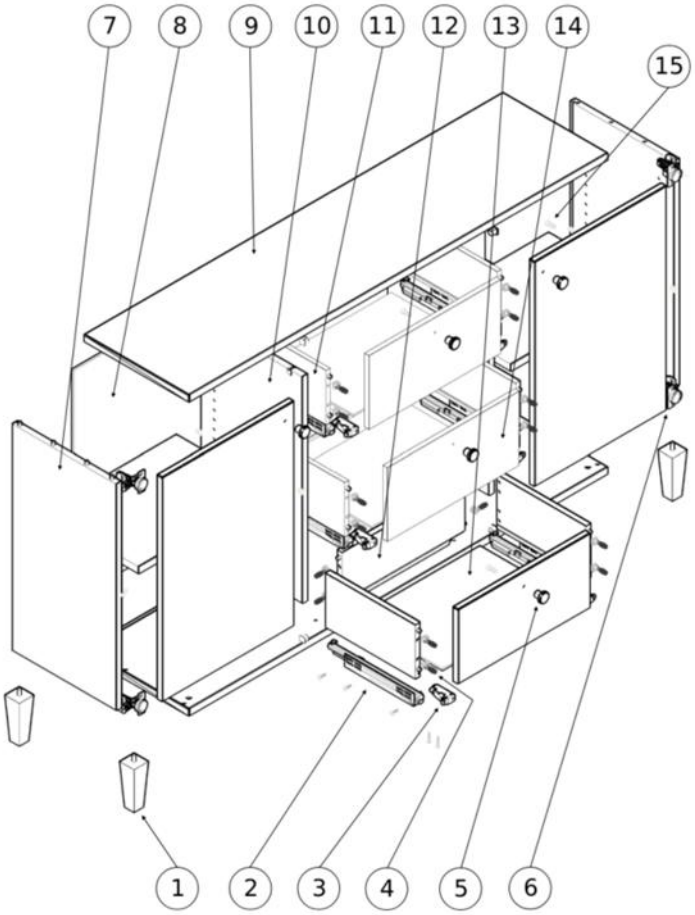

	Beskrivning	Material
1	Ben med justerbar skruv	Trä
2	Lådskenor	Metall
3	Skenlås	Plast
4	Excenterkoppling	Metall
5	Handtag	Metall
6	Gångjärn	Metall
7	Sidopanel	Trä
8	Bakpanel	Trä
9	Topp-/bottenpanel	Trä
10	Skärmväggspanel	Trä
11	Lådsida	Trä
12	Lådbakstycke	Trä
13	Lådbotten	Trä
14	Lådfront	Trä
15	Olika typer av skruvar	Metall

Justering

Adjustment

Justering

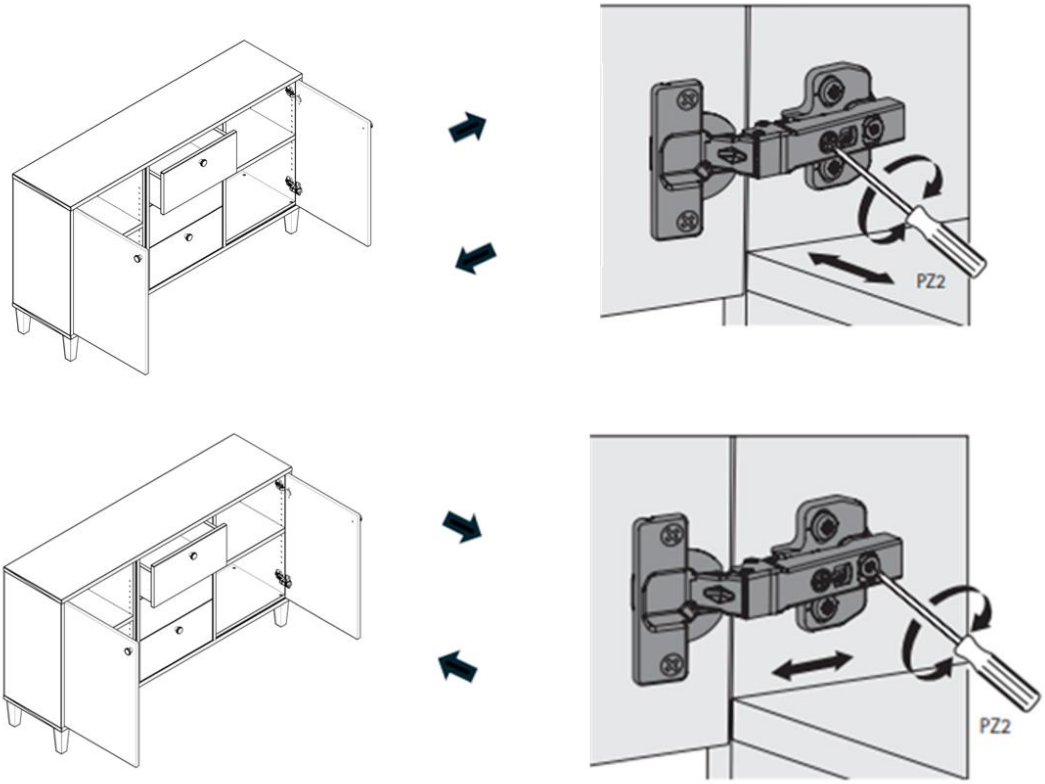

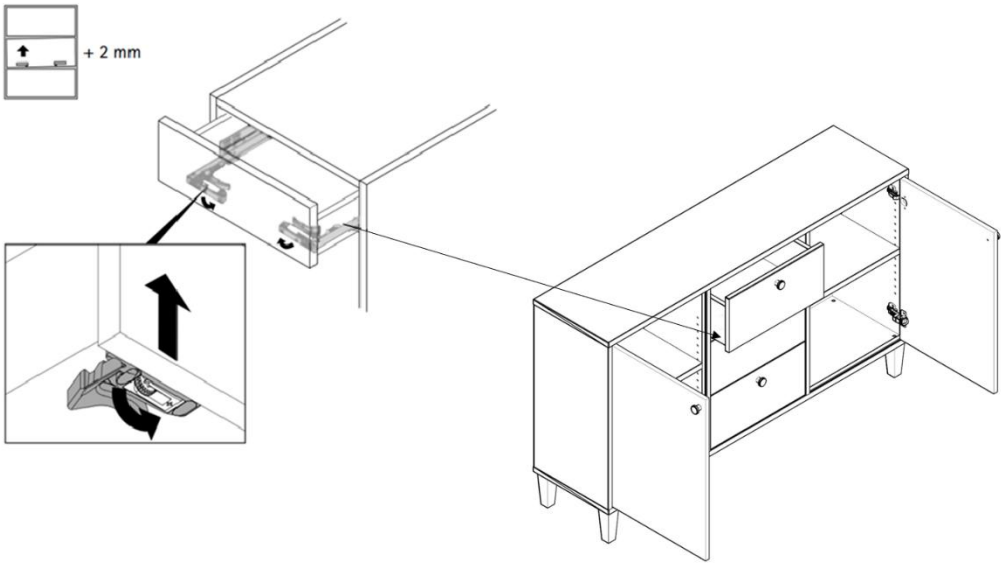
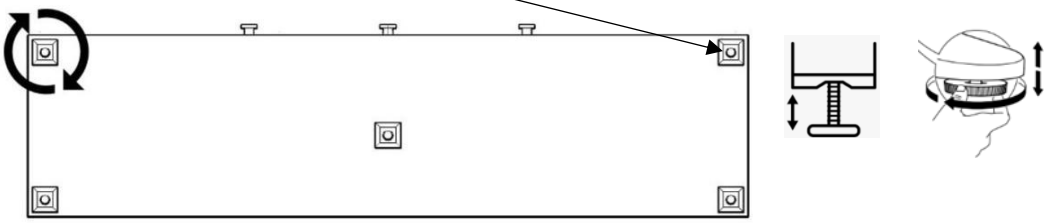
Justerbare føtter / Adjustable feet / Justerbara fötter